OZN.	POPIS, SCHEMA	KS

(2/Z)

RÁM POKLOPU
PŮDORYS, M 1:50

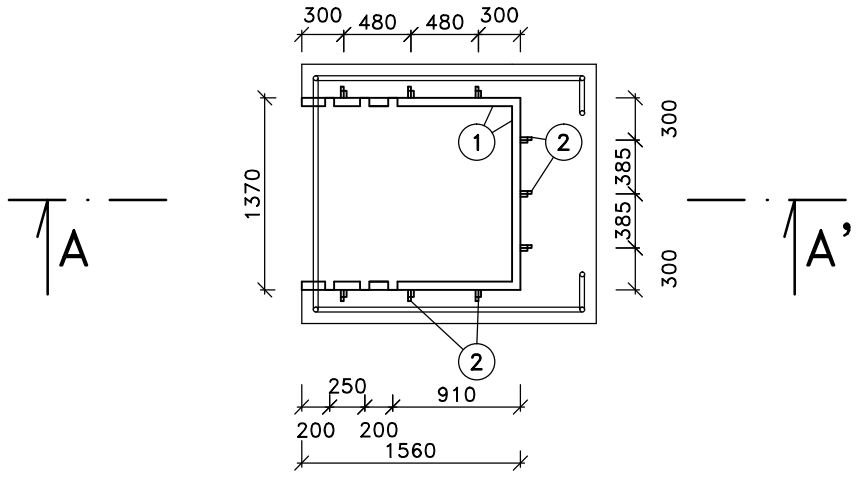

ŘEZ A–A', M 1:50

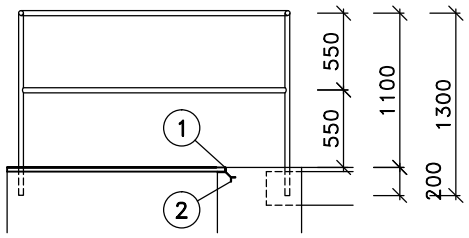

LEGENDA: Z/2 – RÁM POKLOPU				
OZN.	**POPIS POLOŽKY**	**MNOŽSTVÍ**	**JEDN. HMOTNOST**	**HMOTNOST (kg)**
1	L PROFIL 60x40x5	4,5	3,77 kg/m	16,93
2	PÁSOVÁ OCEL 40x3 (dl. 120 mm)	1,08	1,26 kg/m	1,36
				CELKEM : 18,29 kg

PŘED ZAHÁJENÍM VÝROBY NUTNO DOMĚŘIT A OVĚŘIT UVEDENÉ ROZMĚRY NA STAVBĚ A ZPRACOVAT PODROBNOU DÍLENSKOU DOKUMENTACI

1